PROYECTOS
& SOLUCIONES CAHS
Los mejores a su servicio

PROYECTOS
& SOLUCIONES CAHS
Los mejores a su servicio

Presentación

Somos una empresa prestadora de servicios y soluciones de calidad especializada en proyectos y diseños de: energía eléctrica, construcción y adecuación en obra civil en general, plomería, carpintería, ornamentación, impermeabilización de cubiertas, fumigación, lavado y desinfección de tanques, suministro, instalación| y mantenimiento de equipos de aire acondicionado, calderas, y bombas sumergibles entre otros. Contamos con profesionales altamente calificados y de gran experiencia.

Administramos el mantenimiento preventivo y correctivo de equipos e infraestructura de empresas de acuerdo a su necesidad.

Brindamos acompañamiento en procesos de certificación ISO 9001 en el área de mantenimiento.

Energía Eléctrica

- Operación y mantenimiento de redes y equipos eléctricos
- Montaje y mantenimiento preventivo de equipos de media y baja tensión
- Montaje y mantenimiento de luminarias
- Instalaciones eléctricas de redes domiciliarias e industriales
- Montaje y mantenimiento de equipos y subestaciones eléctricas
- Suministro, instalación y mantenimiento de plantas eléctricas.

PROYECTOS
& SOLUCIONES CAHS
Los mejores a su servicio

Construcción y Obra Civil

- Ofrecemos amplio portafolio de servicios, estilos y diseños en drywall y fibrocemento para muros y techos.
- Instalación de sistemas modulares para oficinas
- Diseño y ejecución de proyectos tales como: remodelación, adecuación y mantenimiento general de infraestructura.
- Aislamiento termo acústico.
- Pintura y acabado de interiores y exteriores.

Plomería

- Servicio especializado en plomería.
- Carpintería.
- Restauración y embellecimiento de todo tipo de superficies en madera.
- Ornamentación.
- Fabricación de carpintería y estructuras metálicas.

PROYECTOS
& SOLUCIONES CAHS
Los mejores a su servicio

Impermeabilización de cubiertas

- Impermeabilización de terrazas y cubiertas con sistema de manto asfaltico, emulsión asfáltica y resina de alta resistencia entre otros.

Fumigación y control de roedores

- Somos expertos en el control de plagas y roedores, utilizando productos de alta calidad, tecnología, equipos y personal calificado cumpliendo con las normas y protocolos establecidos.

PROYECTOS
& SOLUCIONES CAHS
Los mejores a su servicio

Lavado y desinfección de tanques

- Somos especialistas en mantenimiento, limpieza, lavado y desinfección de tanques de almacenamiento de agua potable en espacios aéreos y confinados.

Aires acondicionado

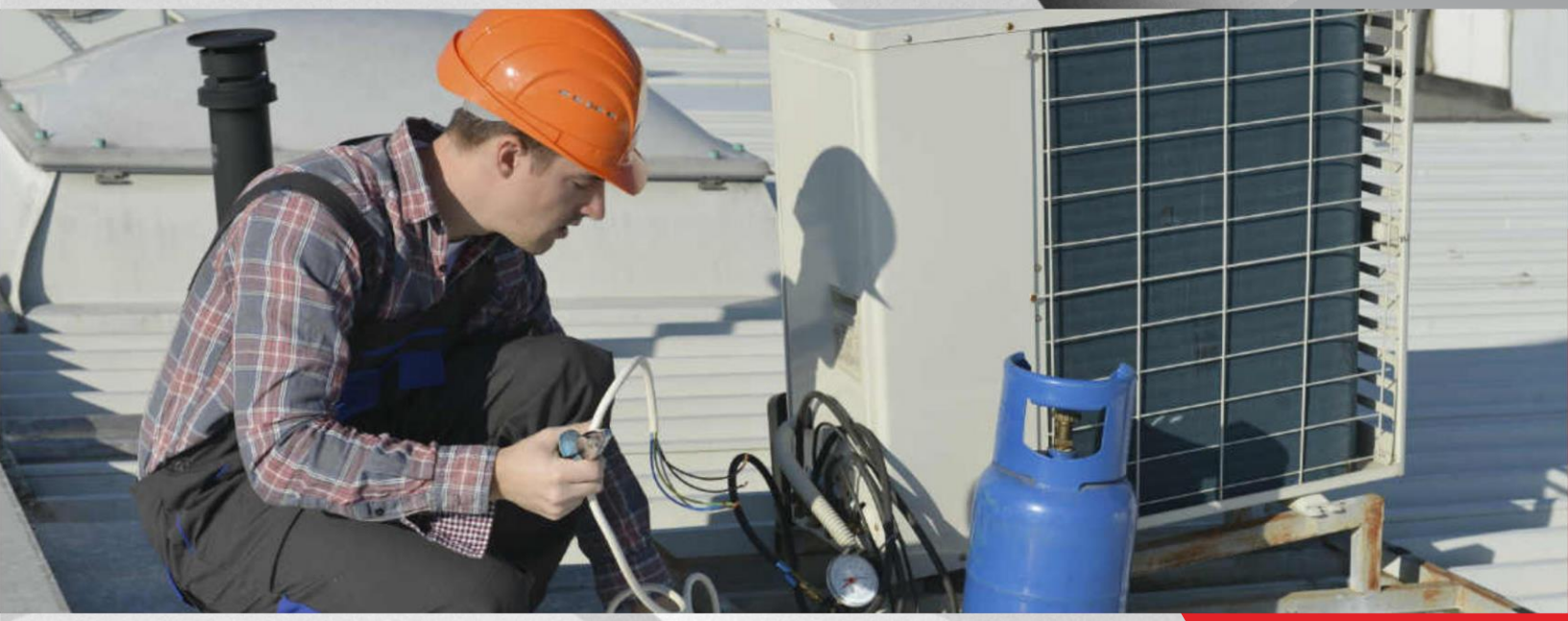

- Contamos con soluciones integrales para el suministro, instalación y mantenimiento de aires acondicionados, ventilación y refrigeración.
- Calderas
- Desarrollo de proyectos de ingeniería en diseño y asesoría para la fabricación y el montaje de soluciones para vapor y agua caliente

PROYECTOS
& SOLUCIONES CAHS
Los mejores a su servicio

Bombas de presión y sumergibles

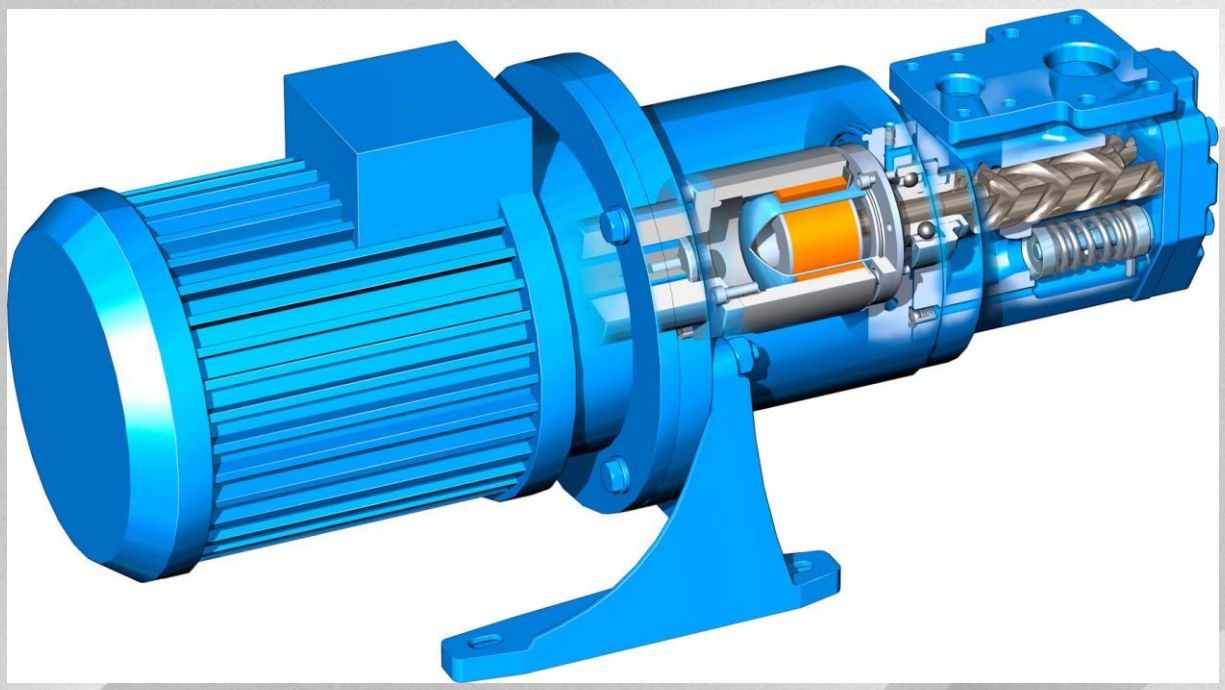

- Ofrecemos mantenimiento preventivo y correctivo de equipos de presión y bombeo.

Software para el mantenimiento de su empresa.

► Diseñamos y desarrollamos software a la medida, para la óptima gestión del mantenimiento preventivo, predictivo y correctivo a las necesidades de su empresa, permitiendo mejorar la eficiencia del negocio y su competitividad en el mercado.

PROYECTOS & SOLUCIONES CAHS

Los mejores a su servicio

proyectos_soluciones@outlook.com

3204962078

Bogotá DC